NIKKO+21 LED

Artikelnummer 301411

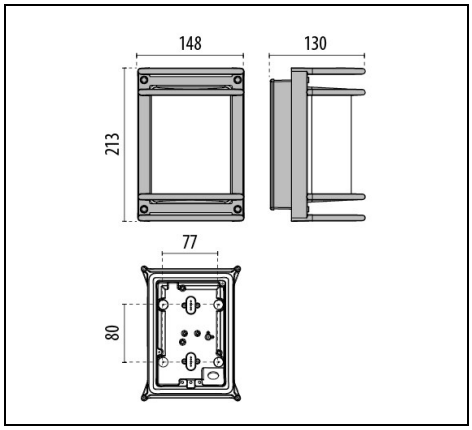

IP 65 | CLASS I

Beschreibung

Leuchten zur Wand-, Decken- und Pollermontage für Innen- und Außenbereiche, bestehend aus:

- Gehäuse und Abdeckung aus lackiertem Aluminiumdruckguss ISO 9227/12944 - ISO 9223 (C5)
- Diffusor aus gepresstem Glas, innen mattiert und an der Abdeckung befestigt
- Silikondichtung
- Äußere Schrauben aus Edelstahl
- Design by ROBERTO FIORATO

Um die ständige Aktualisierung unserer Produkte zu fördern, behält sich PERFORMANCE iN LIGHTING das Recht vor, Änderungen ohne vorherige Ankündigung vorzunehmen. Daher wird immer empfohlen, die neueste Version zu lesen, die auf der Website www.performanceinlighting.com veröffentlicht ist. Gelieferte Lumenleistungen und Stromverbrauch, einschließlich Verluste, unterliegen einer Toleranz von +/-7 %. Wenn nicht anders angegeben, gelten die Werte für eine Umgebungstemperatur von 25°C. Die Garantiebedingungen sind unter https://www.performanceinlighting.com/qr/company/led-warranty

For information:
PERFORMANCE iN LIGHTING GmbH
Stapelner Str. 1+3
38644 Goslar - Germany
Tel. +49 (0) 5321 3777 0

info.de@pil.lighting
www.performanceinlighting.com

PERFORMANCE iN LIGHTING | powered by GEWISS

Produktdaten

ETIM-Gruppe:	EG000027	**ETIM-Klasse:**	EC002892

Allgemeine Eigenschaften

Fassung:	LED	**Leuchtmittel:**	LED
LED-Nennlichtstrom [lm]:	1282	**Leuchtenlichtstrom [lm]:**	745
Leistung [W]:	10 W	**Lichtausbeute [lm/W]:**	75
CRI:	80	**Farbtemperatur [K]:**	4000
Farbe / Veredelung:	AN-96 / Metallic-Anthrazit / Strukturiert	**Schutzart IP:**	IP65
Schlagfestigkeit / Schlagenergie:	IK05 0.7J xx3	**Schutzklasse:**	I
Optik:	S/EW - Symmetrische extrabreite	**Nettogewicht [kg]:**	1.625
Gesamte Länge [mm]:	148	**Gesamte Breite [mm]:**	130
Gesamte Höhe [mm]:	213		

Mechanische Eigenschaften

Bauform:	Rechteckig	**Gehäusematerial:**	Aluminium
Diffusormaterial:	Glas		

Elektrische Eigenschaften

Spannungsart:	AC	**Eingangsspannung [V AC]:**	220/240
Eingangsfrequenz [Hz]:	50/60	**Leistungsfaktor / COS Φ:**	0.9
Einschaltstrom [A/µs]:	5 / 30	**C10 1.5 mm²:**	57
C16 2.5 mm²:	92	**B10 1.5 mm²:**	57
B16 2.5 mm²:	92		

Installation

Anwendungsbereich:	Außenbeleuchtung	**Montageart:**	Glas Anbauleuchten
Min. Umgebungstemperatur [°C]:	-10	**Max. Umgebungstemperatur [°C]:**	25

Lichteigenschaften

MacAdam:	3	**Lumen maintenance:**	L80B10@100000h
Verteilung der Lichtemission:	Direct		

Um die ständige Aktualisierung unserer Produkte zu fördern, behält sich PERFORMANCE iN LIGHTING das Recht vor, Änderungen ohne vorherige Ankündigung vorzunehmen. Daher wird immer empfohlen, die neueste Version zu lesen, die auf der Website www.performanceinlighting.com veröffentlicht ist. Gelieferte Lumenleistungen und Stromverbrauch, einschließlich Verluste, unterliegen einer Toleranz von +/-7 %. Wenn nicht anders angegeben, gelten die Werte für eine Umgebungstemperatur von 25°C. Die Garantiebedingungen sind unter https://www.performanceinlighting.com/qr/company/led-warranty

For information:
PERFORMANCE iN LIGHTING GmbH
Stapelner Str. 1+3
38644 Goslar - Germany
Tel. +49 (0) 5321 3777 0

info.de@pil.lighting
www.performanceinlighting.com

Photometrische Daten

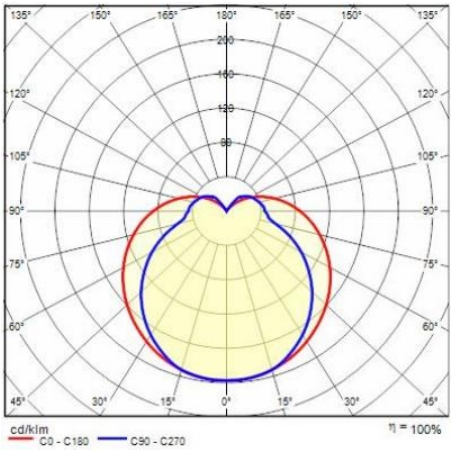

Optionales Zubehör

NIKKO+21

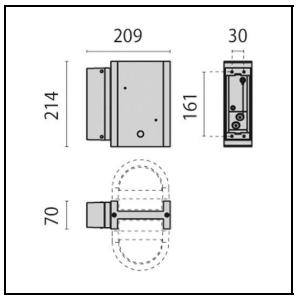

000402

Sockel 21

AN-96 / Metallic-Anthrazit

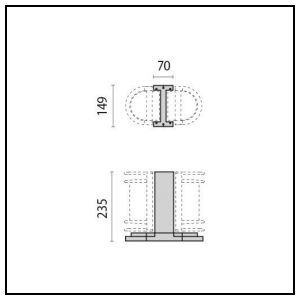

000406

Mast 21 235 mm

AN-96 / Metallic-Anthrazit

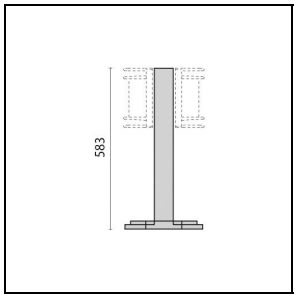

000410

Mast 21 583 mm

AN-96 / Metallic-Anthrazit

Um die ständige Aktualisierung unserer Produkte zu fördern, behält sich PERFORMANCE iN LIGHTING das Recht vor, Änderungen ohne vorherige Ankündigung vorzunehmen. Daher wird immer empfohlen, die neueste Version zu lesen, die auf der Website www.performanceinlighting.com veröffentlicht ist. Gelieferte Lumenleistungen und Stromverbrauch, einschließlich Verluste, unterliegen einer Toleranz von +/-7 %. Wenn nicht anders angegeben, gelten die Werte für eine Umgebungstemperatur von 25°C. Die Garantiebedingungen sind unter https://www.performanceinlighting.com/qr/company/led-warranty

For information:
PERFORMANCE iN LIGHTING GmbH
Stapelner Str. 1+3
38644 Goslar - Germany
Tel. +49 (0) 5321 3777 0

info.de@pil.lighting
www.performanceinlighting.com