# DROP 28 LED

## Artikelnummer 303063

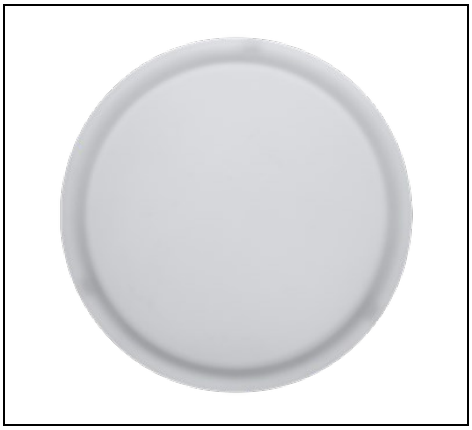

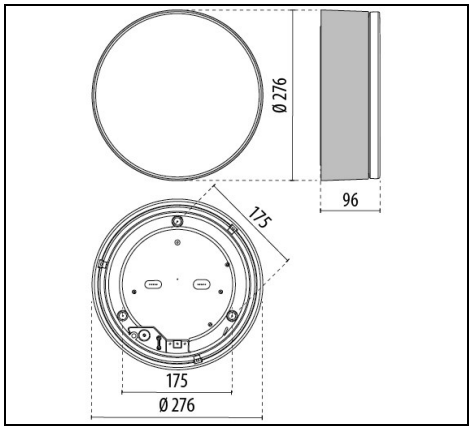


IP 55 | CLASS II

## Beschreibung

Wand- und Deckenleuchten für Innen- und Außenbereiche, bestehend aus:
- Gehäuse aus Technopolymer, weiß und lackiert
- Diffusor aus gepresstem und beidseitig mattiertem Glas
- Silikondichtung
- Versorgung auch über eine seitliche Kabeleinführung (Ø 20 mm) möglich
- Verchromte Stahlfedern zur schnellen Montage des Diffusors am Sockel
- Piktogramme verfügbar
- Design by ROBERTO FIORATO

Um die ständige Aktualisierung unserer Produkte zu fördern, behält sich PERFORMANCE iN LIGHTING das Recht vor, Änderungen ohne vorherige Ankündigung vorzunehmen. Daher wird immer empfohlen, die neueste Version zu lesen, die auf der Website www.performanceinlighting.com veröffentlicht ist. Gelieferte Lumenleistungen und Stromverbrauch, einschließlich Verluste, unterliegen einer Toleranz von +/-7 %. Wenn nicht anders angegeben, gelten die Werte für eine Umgebungstemperatur von 25°C. Die Garantiebedingungen sind unter https://www.performanceinlighting.com/qr/company/led-warranty

For information:
**PERFORMANCE iN LIGHTING GmbH**
Stapelner Str. 1+3
38644 Goslar - Germany
Tel. +49 (0) 5321 3777 0

**info.de@pil.lighting**
www.performanceinlighting.com

PERFORMANCE iN LIGHTING | powered by GEWISS

## Produktdaten

| | | | |
|---|---|---|---|
| **ETIM-Gruppe:** | EG000027 | **ETIM-Klasse:** | EC002892 |

## Allgemeine Eigenschaften

| | | | |
|---|---|---|---|
| **Fassung:** | LED | **Leuchtmittel:** | LED |
| **LED-Nennlichtstrom [lm]:** | 2226 | **Leuchtenlichtstrom [lm]:** | 1336 |
| **Leistung [W]:** | 16 W | **Lichtausbeute [lm/W]:** | 84 |
| **CRI:** | 80 | **Farbtemperatur [K]:** | 3000 |
| **Farbe / Veredelung:** | WH-87 / Weiß / Strukturiert | **Schutzart IP:** | IP55 |
| **Schlagfestigkeit / Schlagenergie:** | IK06 1J xx3 | **Schutzklasse:** | II |
| **Optik:** | S/EW - Symmetrische extrabreite | **Nettogewicht [kg]:** | 2.336 |
| **Gesamte Durchmesser [mm]:** | 276 | **Gesamte Breite [mm]:** | 99 |

## Mechanische Eigenschaften

| | | | |
|---|---|---|---|
| **Bauform:** | Rund 150 ≤ x ≤ 300 mm | **Gehäusematerial:** | Kunststoff |
| **Diffusormaterial:** | Glas | **Glühfadentest [°C]:** | 750 °C |

## Elektrische Eigenschaften

| | | | |
|---|---|---|---|
| **Spannungsart:** | AC | **Eingangsspannung [V AC]:** | 220/240 |
| **Eingangsfrequenz [Hz]:** | 50/60 | **Leistungsfaktor / COS Φ:** | >0.9 |
| **Einschaltstrom [A/µs]:** | 5 / 50 | **C10 1.5 mm²:** | 52 |
| **C16 2.5 mm²:** | 85 | **B10 1.5 mm²:** | 31 |
| **B16 2.5 mm²:** | 50 | | |

## Installation

| | | | |
|---|---|---|---|
| **Anwendungsbereich:** | Außenbeleuchtung | **Montageart:** | Glas Anbauleuchten |
| **Min. Umgebungstemperatur [°C]:** | -20 | **Max. Umgebungstemperatur [°C]:** | 25 |

## Lichteigenschaften

| | | | |
|---|---|---|---|
| **MacAdam:** | 3 | **Lumen maintenance:** | L80B10@50000h |
| **Verteilung der Lichtemission:** | Direct | | |

Um die ständige Aktualisierung unserer Produkte zu fördern, behält sich PERFORMANCE iN LIGHTING das Recht vor, Änderungen ohne vorherige Ankündigung vorzunehmen. Daher wird immer empfohlen, die neueste Version zu lesen, die auf der Website www.performanceinlighting.com veröffentlicht ist. Gelieferte Lumenleistungen und Stromverbrauch, einschließlich Verluste, unterliegen einer Toleranz von +/-7 %. Wenn nicht anders angegeben, gelten die Werte für eine Umgebungstemperatur von 25°C. Die Garantiebedingungen sind unter https://www.performanceinlighting.com/qr/company/led-warranty

For information:
**PERFORMANCE iN LIGHTING GmbH**
Stapelner Str. 1+3
38644 Goslar - Germany
Tel. +49 (0) 5321 3777 0

**info.de@pil.lighting**
www.performanceinlighting.com

## Optionales Zubehör

### DROP 28

**008350**

Dx Piktogramm Ausgang rechts

GN1 / Grün

**008351**

Sx Piktogramm Ausgang links

GN1 / Grün

**008352**

T/D Rettungsweg nach oben Rechts

GN1 / Grün

**008353**

T/D Rettungsweg nach oben Links

GN1 / Grün

**008354**

B/D Rettungsweg nach unten rechts

GN1 / Grün

**008355**

B/D Rettungsweg nach unten links

GN1 / Grün

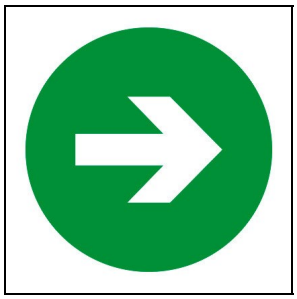

**008356**

Richtungsangabe

GN1 / Grün

**008357**

Exit (Ausgang)

GN1 / Grün

Um die ständige Aktualisierung unserer Produkte zu fördern, behält sich PERFORMANCE iN LIGHTING das Recht vor, Änderungen ohne vorherige Ankündigung vorzunehmen. Daher wird immer empfohlen, die neueste Version zu lesen, die auf der Website www.performanceinlighting.com veröffentlicht ist. Gelieferte Lumenleistungen und Stromverbrauch, einschließlich Verluste, unterliegen einer Toleranz von +/-7 %. Wenn nicht anders angegeben, gelten die Werte für eine Umgebungstemperatur von 25°C. Die Garantiebedingungen sind unter https://www.performanceinlighting.com/qr/company/led-warranty

For information:
**PERFORMANCE iN LIGHTING GmbH**
Stapelner Str. 1+3
38644 Goslar - Germany
Tel. +49 (0) 5321 3777 0

**info.de@pil.lighting**
www.performanceinlighting.com