DROP 22 LED

Artikelnummer 303065

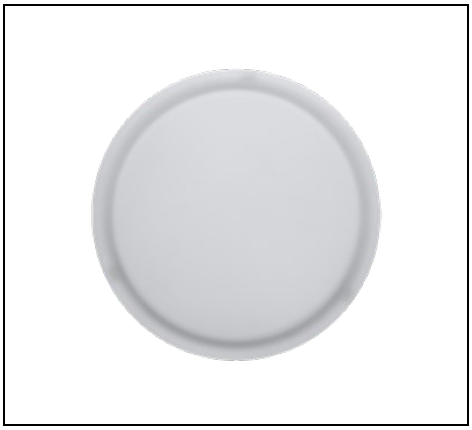

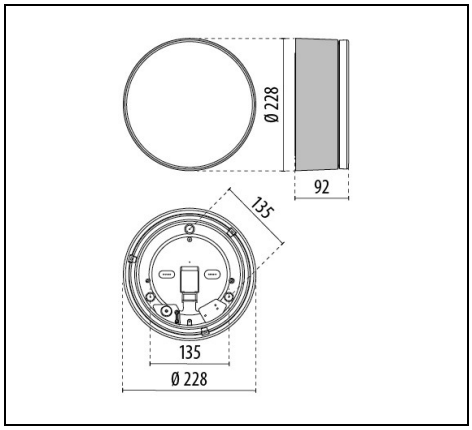

IP 55 | CLASS II

Beschreibung

Wand- und Deckenleuchten für Innen- und Außenbereiche, bestehend aus:
- Gehäuse aus Technopolymer, weiß und lackiert
- Diffusor aus gepresstem und beidseitig mattiertem Glas
- Schutzklasse II
- Silikondichtung
- Versorgung auch über eine seitliche Kabeleinführung (Ø 20 mm) möglich
- Verchromte Stahlfedern zur schnellen Montage des Diffusors am Sockel
- Piktogramme verfügbar
- Die SMD LED-Ausführungen werden mit Mid-power-Karte geliefert
- Design by ROBERTO FIORATO

Um die ständige Aktualisierung unserer Produkte zu fördern, behält sich PERFORMANCE iN LIGHTING das Recht vor, Änderungen ohne vorherige Ankündigung vorzunehmen. Daher wird immer empfohlen, die neueste Version zu lesen, die auf der Website www.performanceinlighting.com veröffentlicht ist. Gelieferte Lumenleistungen und Stromverbrauch, einschließlich Verluste, unterliegen einer Toleranz von +/-7 %. Wenn nicht anders angegeben, gelten die Werte für eine Umgebungstemperatur von 25°C. Die Garantiebedingungen sind unter https://www.performanceinlighting.com/qr/company/led-warranty

For information:
PERFORMANCE iN LIGHTING GmbH
Stapelner Str. 1+3
38644 Goslar - Germany
Tel. +49 (0) 5321 3777 0

info.de@pil.lighting
www.performanceinlighting.com

PERFORMANCE iN LIGHTING | powered by GEWISS

Produktdaten

ETIM-Gruppe:	EG000027	**ETIM-Klasse:**	EC002892

Allgemeine Eigenschaften

Fassung:	LED	**Leuchtmittel:**	LED
LED-Nennlichtstrom [lm]:	1214	**Leuchtenlichtstrom [lm]:**	758
Leistung [W]:	11 W	**Lichtausbeute [lm/W]:**	69
CRI:	80	**Farbtemperatur [K]:**	3000
Farbe / Veredelung:	WH-87 / Weiß / Strukturiert	**Schutzart IP:**	IP55
Schlagfestigkeit / Schlagenergie:	IK06 1J xx3	**Schutzklasse:**	II
Optik:	S/EW - Symmetrische extrabreite	**Nettogewicht [kg]:**	1.754
Gesamte Durchmesser [mm]:	228	**Gesamte Breite [mm]:**	95

Mechanische Eigenschaften

Bauform:	Rund 150 ≤ x ≤ 300 mm	**Gehäusematerial:**	Kunststoff
Diffusormaterial:	Glas	**Glühfadentest [°C]:**	750 °C

Elektrische Eigenschaften

Spannungsart:	AC/DC	**Eingangsspannung [V AC]:**	220/240
Eingangsfrequenz [Hz]:	0/50/60	**Leistungsfaktor / COS Φ:**	>0.9
Eingangsspannung [V DC]:	170/276	**Einschaltstrom [A/µs]:**	5 / 50
C10 1.5 mm²:	52	**C16 2.5 mm²:**	85
B10 1.5 mm²:	31	**B16 2.5 mm²:**	50

Installation

Anwendungsbereich:	Außenbeleuchtung	**Montageart:**	Glas Anbauleuchten
Min. Umgebungstemperatur [°C]:	-25	**Max. Umgebungstemperatur [°C]:**	25

Lichteigenschaften

MacAdam:	3	**Lumen maintenance:**	L80B10@50000h
Verteilung der Lichtemission:	Direct		

Um die ständige Aktualisierung unserer Produkte zu fördern, behält sich PERFORMANCE iN LIGHTING das Recht vor, Änderungen ohne vorherige Ankündigung vorzunehmen. Daher wird immer empfohlen, die neueste Version zu lesen, die auf der Website www.performanceinlighting.com veröffentlicht ist. Gelieferte Lumenleistungen und Stromverbrauch, einschließlich Verluste, unterliegen einer Toleranz von +/-7 %. Wenn nicht anders angegeben, gelten die Werte für eine Umgebungstemperatur von 25°C. Die Garantiebedingungen sind unter https://www.performanceinlighting.com/qr/company/led-warranty

For information:
PERFORMANCE iN LIGHTING GmbH
Stapelner Str. 1+3
38644 Goslar - Germany
Tel. +49 (0) 5321 3777 0

info.de@pil.lighting
www.performanceinlighting.com

Optionales Zubehör

DROP 22

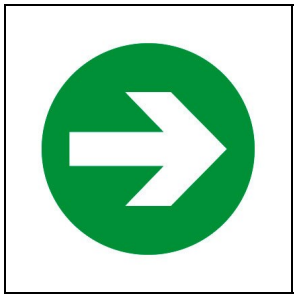

008342

Richtungsangabe

GN1 / Grün

008343

Feuerlöschgerät

RD1 / Rot

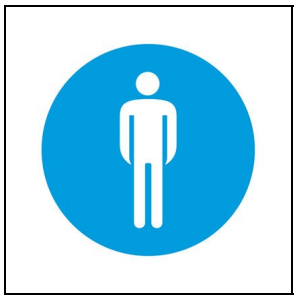

008344

Toilette Herren

BL1 / Blau

008345

Toilette Damen

BL1 / Blau

008346

Toilette für Körperbehinderte

BL1 / Blau

008347

Toilette

BL1 / Blau

Um die ständige Aktualisierung unserer Produkte zu fördern, behält sich PERFORMANCE iN LIGHTING das Recht vor, Änderungen ohne vorherige Ankündigung vorzunehmen. Daher wird immer empfohlen, die neueste Version zu lesen, die auf der Website www.performanceinlighting.com veröffentlicht ist. Gelieferte Lumenleistungen und Stromverbrauch, einschließlich Verluste, unterliegen einer Toleranz von +/-7 %. Wenn nicht anders angegeben, gelten die Werte für eine Umgebungstemperatur von 25°C. Die Garantiebedingungen sind unter https://www.performanceinlighting.com/qr/company/led-warranty

For information:
PERFORMANCE iN LIGHTING GmbH
Stapelner Str. 1+3
38644 Goslar - Germany
Tel. +49 (0) 5321 3777 0

info.de@pil.lighting
www.performanceinlighting.com