MULTI+ 40 PC

Code 304127

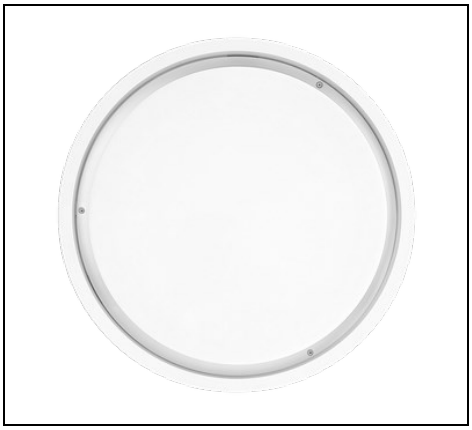

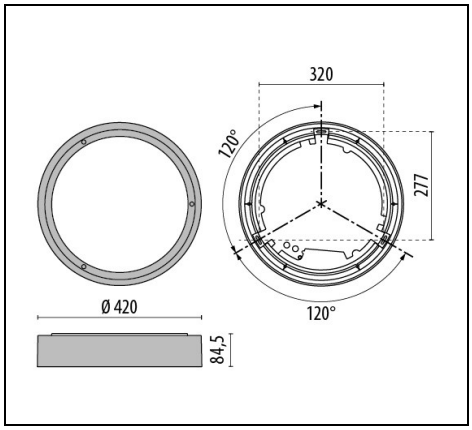

IP 65 | IK 10 | CLASS II

Description

Appareil pour installation en applique et au plafond, aussi bien à l'intérieur qu'à l'extérieur, composé de :

- Corps en technopolymère
- Diffuseur en technopolymère opale anti-vandalisme, tenue au fil incandescent 960 °C
- Classe II
- Joint en silicone anti vieillissement
- Appareil prédisposé pour le raccordement en cascade
- Vis de fermeture en acier inox, anti-vandalisme
- Possibilité d'alimentation avec un tube (diamètre maximal 20 mm)
- Livré avec platine LED SMD en Metal-Core auto-dissipante et basculante (future-proof)

Afin de favoriser une mise à jour constante de nos produits, PERFORMANCE iN LIGHTING se réserve le droit d'apporter des modifications sans préavis. Par conséquent, il est recommandé de vérifier la dernière version publiée sur le site www.performanceinlighting.com. Les flux lumineux fournis et les consommations électriques, y compris les pertes, sont soumis à une tolérance de +/- 7%. Sauf indication contraire, les valeurs s'appliquent à une température ambiante de 25°C. Nos conditions de garantie sont disponibles sur https://www.performanceinlighting.com/qr/company/led-warranty

For information:
PERFORMANCE iN LIGHTING FRANCE S.A.S.
ZI de la Couronne des Prés 107, Avenue des Patis
78680 EPONE - France
Tel. +33 1 30 90 53 60

info.fr@pil.lighting
www.performanceinlighting.com

PERFORMANCE iN LIGHTING | powered by GEWISS

Données du produit

Groupe ETIM:	EG000027	**Classe ETIM:**	EC002892

Caractéristiques générales

Douille:	LED	**Source lumineuse:**	LED
Flux nominal [lm]:	4284	**Flux réel [lm]:**	2278
Puissance du luminaire [W]:	27 W	**Efficacité lumineuse [lm/W]:**	84
CRI:	80	**Température de couleur [K]:**	4000
Couleur / Finissage:	WH-87 / Blanc / Poudrée	**Degré de protection IP:**	IP65
Impact resistance / impact energy:	IK10 20J xx9	**Classe de protection:**	II
Optique:	S/EW - Symétrique extra-diffusante	**Poids net [kg]:**	2.078
Diamètre totale [mm]:	420	**Largeur totale [mm]:**	85

Caractéristiques mécaniques

Forme:	Rond ≥ 300 mm	**Matériaux du boîtier:**	Plastique
Type de diffuseur:	Plastique	**Essai au fil incandescent [°C]:**	750 °C
Vis anti-vandalisme:			

Caractéristiques électriques

Tension d'alimentation:	AC	**Tension d'entrée [V AC]:**	220/240
Fréquence d'entrée [Hz]:	50/60	**Facteur de puissance / COS Φ:**	>0.9
Courant d'appel [A/µs]:	15 / 225	**C10 1.5 mm²:**	32
C16 2.5 mm²:	50	**B10 1.5 mm²:**	20
B16 2.5 mm²:	30		

Installation

Lieu d'application:	Outdoor	**Type d'installation:**	Hublots
Temperature ambiante min. [°C]:	-20	**Temperature ambiante max. [°C]:**	25

Caractéristiques lumineuses

MacAdam:	3	**Maintien du flux lumineux:**	L80B10@60000h
Distribution lumineuse:	Direct		

Afin de favoriser une mise à jour constante de nos produits, PERFORMANCE iN LIGHTING se réserve le droit d'apporter des modifications sans préavis. Par conséquent, il est recommandé de vérifier la dernière version publiée sur le site www.performanceinlighting.com. Les flux lumineux fournis et les consommations électriques, y compris les pertes, sont soumis à une tolérance de +/- 7%. Sauf indication contraire, les valeurs s'appliquent à une température ambiante de 25°C. Nos conditions de garantie sont disponibles sur https://www.performanceinlighting.com/qr/company/led-warranty

For information:
PERFORMANCE iN LIGHTING FRANCE S.A.S.
ZI de la Couronne des Prés 107, Avenue des Patis
78680 EPONE - France
Tel. +33 1 30 90 53 60

info.fr@pil.lighting
www.performanceinlighting.com

Données photométriques

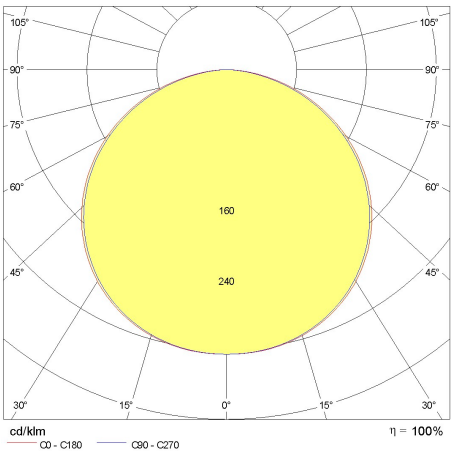

Accessoires

MULTI+ 40 PC

310514

Outil TORX

Afin de favoriser une mise à jour constante de nos produits, PERFORMANCE iN LIGHTING se réserve le droit d'apporter des modifications sans préavis. Par conséquent, il est recommandé de vérifier la dernière version publiée sur le site www.performanceinlighting.com. Les flux lumineux fournis et les consommations électriques, y compris les pertes, sont soumis à une tolérance de +/- 7%. Sauf indication contraire, les valeurs s'appliquent à une température ambiante de 25°C. Nos conditions de garantie sont disponibles sur https://www.performanceinlighting.com/qr/company/led-warranty

For information:
PERFORMANCE iN LIGHTING FRANCE S.A.S.
ZI de la Couronne des Prés 107, Avenue des Patis
78680 EPONE - France
Tel. +33 1 30 90 53 60

info.fr@pil.lighting
www.performanceinlighting.com