NORMA+ 120 CL

Artikelnummer 305943

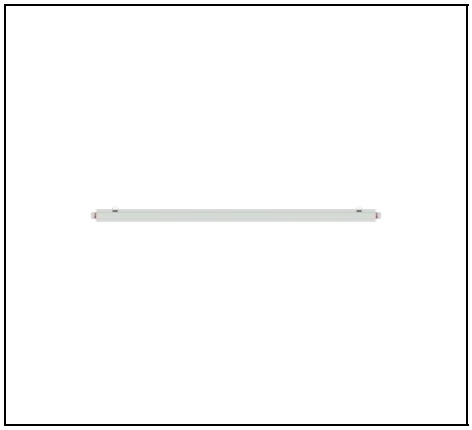

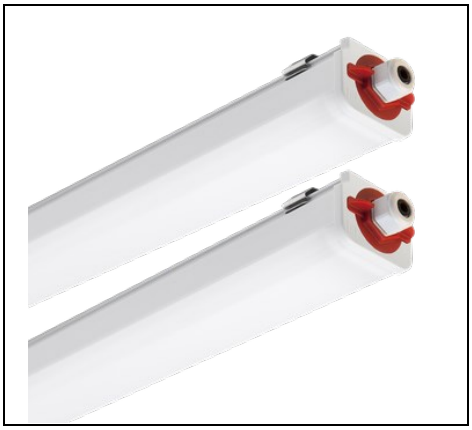

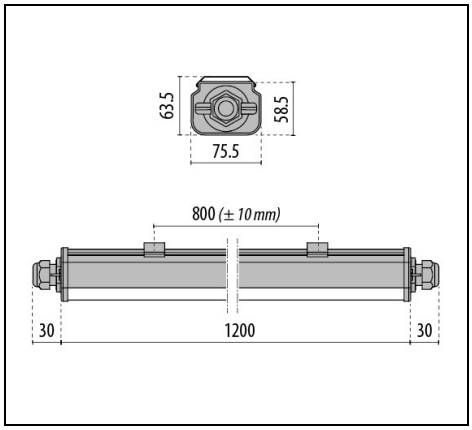

IP 65 | CLASS I | QUICK

Beschreibung

Wasserdichte LED-Leuchte, bestehend aus:

- Gehäuse aus koextrudiertem, UV-stabilisiertem Polycarbonat mit Finish; Lampenraum satiniert
- Kopfelemente aus Technopolymer
- Altersbeständige Silikondichtung
- Buchse für den Stromanschluss mit werkzeugfreiem Bajonettverschluss, hergestellt aus Polycarbonat
- Die Versionen CL (Continuous Line) werden inkl. Durchgangsverdrahtung geliefert (5x2,5 mm^2)
- Kabelverschraubung M20x1.5 für Kabel mit Ø 10-14 mm
- Inkl. Durchgangsverdrahtung für Lichtbandanordnung
- Kühlkörper aus Aluminium
- Federn zur Schnellmontage an der Decke aus Edelstahl

Um die ständige Aktualisierung unserer Produkte zu fördern, behält sich PERFORMANCE iN LIGHTING das Recht vor, Änderungen ohne vorherige Ankündigung vorzunehmen. Daher wird immer empfohlen, die neueste Version zu lesen, die auf der Website www.performanceinlighting.com veröffentlicht ist. Gelieferte Lumenleistungen und Stromverbrauch, einschließlich Verluste, unterliegen einer Toleranz von +/-7 %. Wenn nicht anders angegeben, gelten die Werte für eine Umgebungstemperatur von 25°C. Die Garantiebedingungen sind unter https://www.performanceinlighting.com/qr/company/led-warranty

For information:
PERFORMANCE iN LIGHTING GmbH
Stapelner Str. 1+3
38644 Goslar - Germany
Tel. +49 (0) 5321 3777 0

info.de@pil.lighting
www.performanceinlighting.com

PERFORMANCE iN LIGHTING | powered by GEWISS

Produktdaten

ETIM-Gruppe:	EG000027	**ETIM-Klasse:**	EC002892

Allgemeine Eigenschaften

Fassung:	LED	**Leuchtmittel:**	LED
LED-Nennlichtstrom [lm]:	4428	**Leuchtenlichtstrom [lm]:**	3752
Leistung [W]:	25 W	**Lichtausbeute [lm/W]:**	150
CRI:	80	**Farbtemperatur [K]:**	4000
Farbe / Veredelung:	GR-RAL7035 / Grau RAL7035 / Strukturiert	**Schutzart IP:**	IP65
IK-J-xxIP:	IK09 15J xx7	**Schutzklasse:**	I
Optik:	S/EW - Symmetrische extrabreite	**Nettogewicht [kg]:**	1.76
Gesamte Länge [mm]:	1260	**Gesamte Breite [mm]:**	76
Gesamte Höhe [mm]:	64		

Mechanische Eigenschaften

Bauform:	Rechteckig	**Gehäusematerial:**	Kunststoff
Diffusormaterial:	Kunststoff	**Glühfadentest [°C]:**	750 °C

Elektrische Eigenschaften

Spannungsart:	AC	**Eingangsspannung [V AC]:**	220/240
Eingangsfrequenz [Hz]:	50/60	**Leistungsfaktor / COS Φ:**	0.9
Einschaltstrom [A/µs]:	30 / 190	**C10 1.5 mm²:**	38
C16 2.5 mm²:	53	**B10 1.5 mm²:**	33
B16 2.5 mm²:	41		

Installation

Anwendungsbereich:	Innenbeleuchtung	**Montageart:**	Feuchtraumleuchten
Min. Umgebungstemperatur [°C]:	-20	**Max. Umgebungstemperatur [°C]:**	45

Lichteigenschaften

MacAdam:	2	**Lumen maintenance:**	L80B10@50000h
Verteilung der Lichtemission:	Direct		

Um die ständige Aktualisierung unserer Produkte zu fördern, behält sich PERFORMANCE iN LIGHTING das Recht vor, Änderungen ohne vorherige Ankündigung vorzunehmen. Daher wird immer empfohlen, die neueste Version zu lesen, die auf der Website www.performanceinlighting.com veröffentlicht ist. Gelieferte Lumenleistungen und Stromverbrauch, einschließlich Verluste, unterliegen einer Toleranz von +/-7 %. Wenn nicht anders angegeben, gelten die Werte für eine Umgebungstemperatur von 25°C. Die Garantiebedingungen sind unter https://www.performanceinlighting.com/qr/company/led-warranty

For information:
PERFORMANCE iN LIGHTING GmbH
Stapelner Str. 1+3
38644 Goslar - Germany
Tel. +49 (0) 5321 3777 0

info.de@pil.lighting
www.performanceinlighting.com

Photometrische Daten

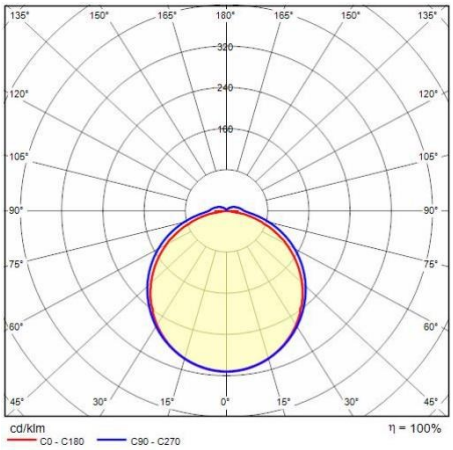

Um die ständige Aktualisierung unserer Produkte zu fördern, behält sich PERFORMANCE iN LIGHTING das Recht vor, Änderungen ohne vorherige Ankündigung vorzunehmen. Daher wird immer empfohlen, die neueste Version zu lesen, die auf der Website www.performanceinlighting.com veröffentlicht ist. Gelieferte Lumenleistungen und Stromverbrauch, einschließlich Verluste, unterliegen einer Toleranz von +/-7 %. Wenn nicht anders angegeben, gelten die Werte für eine Umgebungstemperatur von 25°C. Die Garantiebedingungen sind unter https://www.performanceinlighting.com/qr/company/led-warranty

For information:
PERFORMANCE iN LIGHTING GmbH
Stapelner Str. 1+3
38644 Goslar - Germany
Tel. +49 (0) 5321 3777 0

info.de@pil.lighting
www.performanceinlighting.com