# GUELL ZERO S/M

## Codice 306512

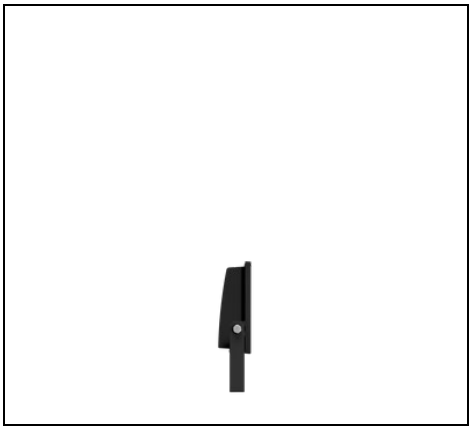

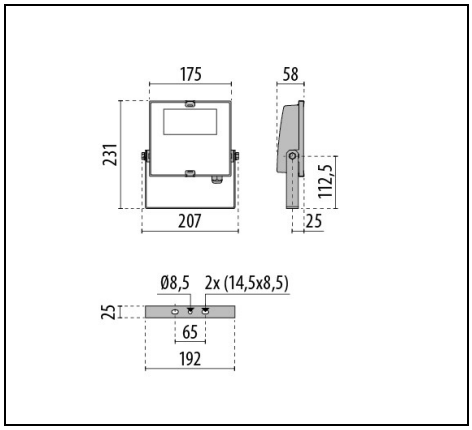


IP 66 | CLASS I | ULR<1 | CIEn°3>95

## Descrizione

Proiettore LED per interni ed esterni, costituito da:

- Corpo in alluminio pressofuso verniciato polveri poliestere previo trattamento di conversione chimica superficiale ISO 9227/12944 - ISO 9223 (C5)
- Diffusore in vetro piano extrachiaro di sicurezza temprato
- Il diffusore è fissato in maniera irremovibile al corpo tramite un sigillante siliconico ad alta temperatura
- Riflettore in alluminio purissimo brillantato ed ossidato
- Viteria di chiusura in acciaio inox
- Molle di chiusura del vetro in acciaio inox
- Staffa in acciaio verniciata con polveri poliestere previa cataforesi
- Completo di 1 metro di cavo H05RN-F 3G1 $mm^2$
- Le versioni GUELL ZERO KIT sono complete di sbraccio da 0.5 metri con box di connessione integrato, predisposto per il collegamento in cascata
- Per altre temperature colore ed indici di resa cromatica contattare l'azienda
- Design by GIORGIO LODI

Al fine di favorire un costante aggiornamento dei propri prodotti , PERFORMANCE iN LIGHTING si riserva il diritto di apportare modifiche senza preavviso. Si invita pertanto a prendere visione dell'ultima versione pubblicata sul sito www.performanceinlighting.com. Flusso luminoso e potenza elettrica sono soggetti ad una tolleranza di +/-7% rispetto al valore indicato. Salvo diversa indicazione, i valori si riferiscono a una temperatura ambiente di 25 ° C. I termini di garanzia sono consultabili all'indirizzo https://www.performanceinlighting.com/qr/company/led-warranty

For information:
**PERFORMANCE iN LIGHTING S.p.A. Headquarters - Italy**
Viale del Lavoro 9/11
37030 Colognola ai Colli Verona - Italy
Tel. +39 045 61 59 211

**info.it@pil.lighting**
www.performanceinlighting.com

PERFORMANCE iN LIGHTING | powered by GEWISS

## Dati di prodotto

| | | | |
|---|---|---|---|
| **Gruppo ETIM:** | EG000027 | **Classe ETIM:** | EC001744 |

## Informazioni generali

| | | | |
|---|---|---|---|
| **Attacco:** | LED | **Sorgente luminosa:** | LED |
| **Flusso Sorgente [lm]:** | 3461 | **Flusso apparecchio [lm]:** | 3162 |
| **Potenza apparecchio [W]:** | 28 W | **Efficienza luminosa [lm/W]:** | 113 |
| **CRI:** | 80 | **Temperatura colore [K]:** | 4000 |
| **Colore / Finitura:** | BK-RAL9005 / Nero RAL9005 / Lucido | **Grado di protezione IP:** | IP66 |
| **IK-J-xxIP:** | IK06 1.2J xx3 | **Classe di protezione:** | I |
| **Ottica:** | S/M - Simmetrica media | **Peso netto [kg]:** | 1.26 |
| **Lunghezza complessiva [mm]:** | 207 | **Larghezza complessiva [mm]:** | 231 |
| **Altezza complessiva [mm]:** | 58 | | |

## Caratteristiche meccaniche

| | | | |
|---|---|---|---|
| **Forma:** | Rettangolare | **Materiale del corpo:** | Alluminio |
| **Materiale del diffusore:** | Vetro | **Test filo incandescente [°C]:** | 650 °C |
| **Area esposta frontale [m²]:** | 0.01 | **Area esposta laterale [m²]:** | 0.01 |
| **Area esposta superiore [m²]:** | 0.03 | | |

## Caratteristiche elettriche

| | | | |
|---|---|---|---|
| **Tipo di alimentazione:** | AC | **Tensione di alimentazione [V AC]:** | 220/240 |
| **Frequenza di alimentazione [Hz]:** | 50/60 | **Fattore di potenza / COS Φ:** | 0.9 |
| **Corrente di spunto [A/µs]:** | 7 / 25 | **C10 1.5 mm²:** | 45 |
| **C16 2.5 mm²:** | 74 | **B10 1.5 mm²:** | 27 |
| **B16 2.5 mm²:** | 44 | | |

## Installazione

| | | | |
|---|---|---|---|
| **Ambito di applicazione:** | Outdoor | **Tipo di montaggio:** | Proiettori |
| **Temperatura ambiente min. [°C]:** | -20 | **Temperatura ambiente max. [°C]:** | 25 |
| **Distanza min. dall'oggetto illuminato [m]:** | 0.10 | | |

## Caratteristiche della luce

| | | | |
|---|---|---|---|
| **MacAdam:** | 3 | **Mantenimento flusso luminoso:** | L70B10@150000h |
| **Distribuzione emissione luminosa:** | Direct | **Classe di intensità luminosa:** | G*6 |
| **Inquinamento luminoso nullo (ULR = 0%):** | | **IPEA* (stradale):** | A4+ |
| **IPEA* (grandi aree, rotatorie):** | A5+ | **IPEA* (ciclopedonale):** | A4+ |
| **IPEA* (aree verdi):** | A4+ | **IPEA* (centri storici):** | A7+ |

Al fine di favorire un costante aggiornamento dei propri prodotti , PERFORMANCE iN LIGHTING si riserva il diritto di apportare modifiche senza preavviso. Si invita pertanto a prendere visione dell'ultima versione pubblicata sul sito www.performanceinlighting.com. Flusso luminoso e potenza elettrica sono soggetti ad una tolleranza di +/-7% rispetto al valore indicato. Salvo diversa indicazione, i valori si riferiscono a una temperatura ambiente di 25 ° C. I termini di garanzia sono consultabili all'indirizzo https://www.performanceinlighting.com/qr/company/led-warranty

For information:
**PERFORMANCE iN LIGHTING S.p.A. Headquarters - Italy**
Viale del Lavoro 9/11
37030 Colognola ai Colli Verona - Italy
Tel. +39 045 61 59 211

**info.it@pil.lighting**
www.performanceinlighting.com

Al fine di favorire un costante aggiornamento dei propri prodotti , PERFORMANCE iN LIGHTING si riserva il diritto di apportare modifiche senza preavviso. Si invita pertanto a prendere visione dell'ultima versione pubblicata sul sito www.performanceinlighting.com. Flusso luminoso e potenza elettrica sono soggetti ad una tolleranza di +/-7% rispetto al valore indicato. Salvo diversa indicazione, i valori si riferiscono a una temperatura ambiente di 25 ° C. I termini di garanzia sono consultabili all'indirizzo https://www.performanceinlighting.com/qr/company/led-warranty

For information:
**PERFORMANCE iN LIGHTING S.p.A. Headquarters - Italy**
Viale del Lavoro 9/11
37030 Colognola ai Colli Verona - Italy
Tel. +39 045 61 59 211

**info.it@pil.lighting**
www.performanceinlighting.com

## Dati fotometrici

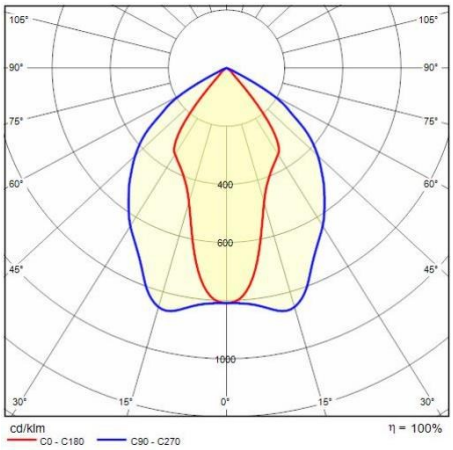


## Accessori opzionali

### GUELL ZERO

**14453380**

Tige da 500 mm completa di base connessione GUELL ZERO

BK-RAL9005 / Nero RAL9005

**14453480**

Tige da 1000 mm completa di base connessione GUELL ZERO

BK-RAL9005 / Nero RAL9005

Al fine di favorire un costante aggiornamento dei propri prodotti , PERFORMANCE iN LIGHTING si riserva il diritto di apportare modifiche senza preavviso. Si invita pertanto a prendere visione dell'ultima versione pubblicata sul sito www.performanceinlighting.com. Flusso luminoso e potenza elettrica sono soggetti ad una tolleranza di +/-7% rispetto al valore indicato. Salvo diversa indicazione, i valori si riferiscono a una temperatura ambiente di 25 ° C. I termini di garanzia sono consultabili all'indirizzo https://www.performanceinlighting.com/qr/company/led-warranty

For information:
**PERFORMANCE iN LIGHTING S.p.A. Headquarters - Italy**
Viale del Lavoro 9/11
37030 Colognola ai Colli Verona - Italy
Tel. +39 045 61 59 211

**info.it@pil.lighting**
www.performanceinlighting.com